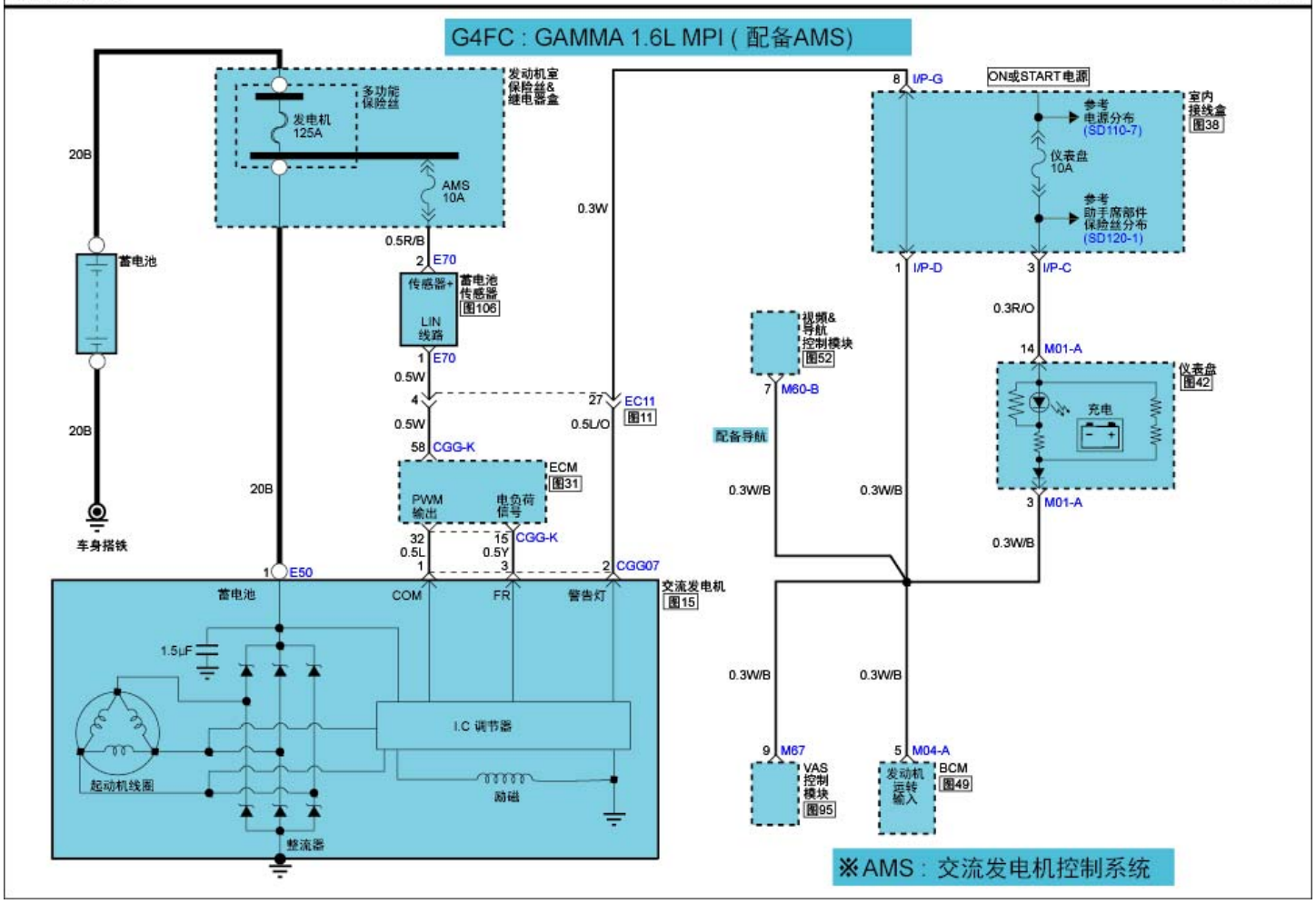充电系统(2) SD373-2